弓道部活動記録

目標
仲間から
指導者から
自己分析・反省

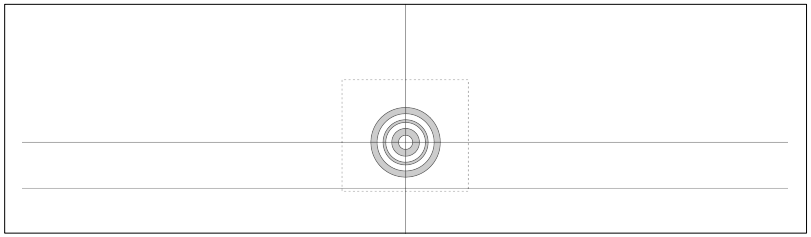

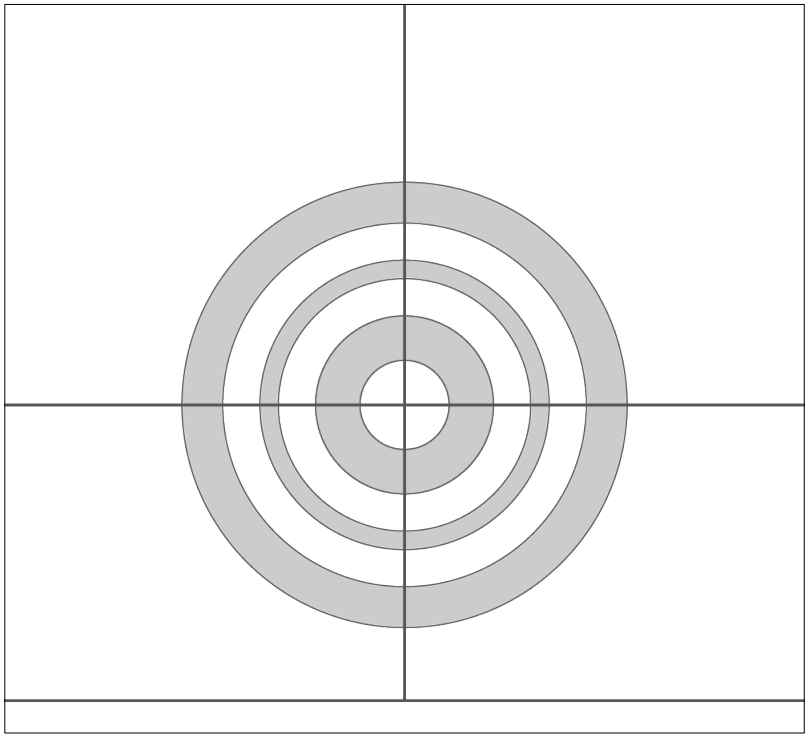

月　　日（　　）～　　月　　日（　　）

的中記録表

目標																				
計																				
8																				
7																				
6																				
5																				
4																				
3																				
2																				
1																				
	1	2	3	4	5	6	7	8	9	10	11	12	13	14	15	16	17	18	19	20
月																				
日																				

月　　日（　　）～　　月　　日（　　）

弓道部活動記録

目標
仲間から
指導者から
自己分析・反省

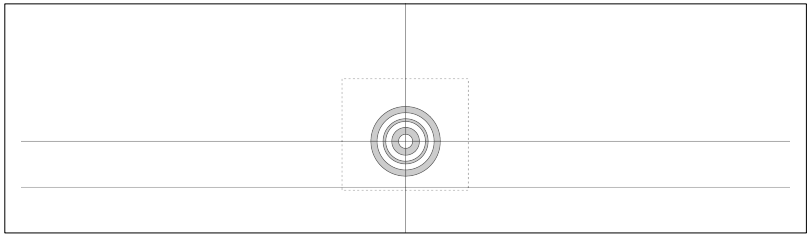

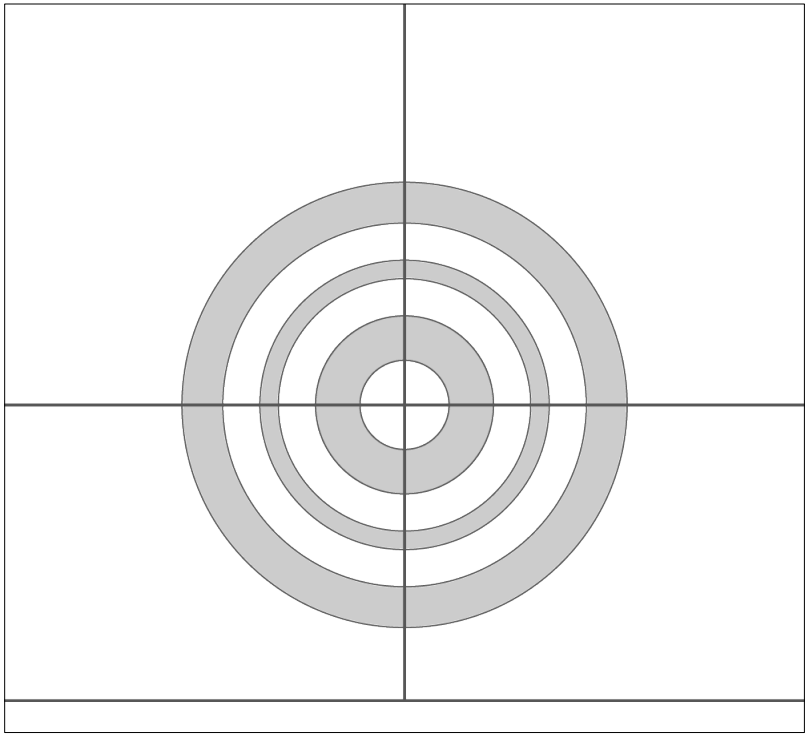

的中記録表

目標																				
計																				
8																				
7																				
6																				
5																				
4																				
3																				
2																				
1																				
	1	2	3	4	5	6	7	8	9	10	11	12	13	14	15	16	17	18	19	20
月																				
日																				